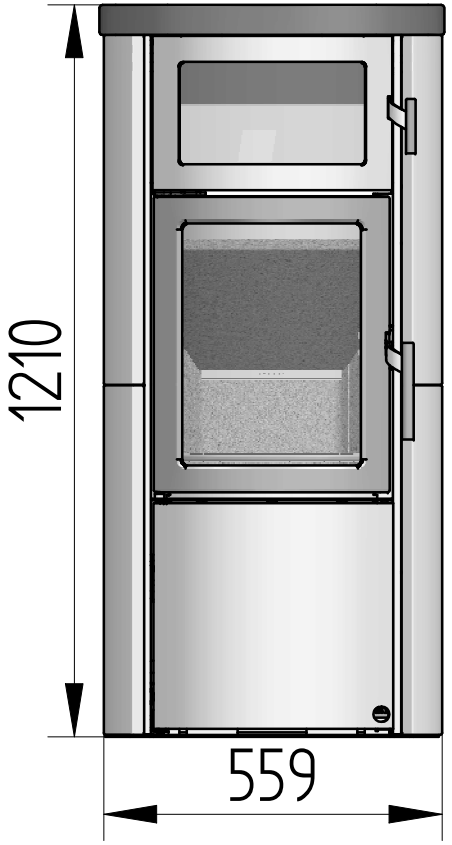

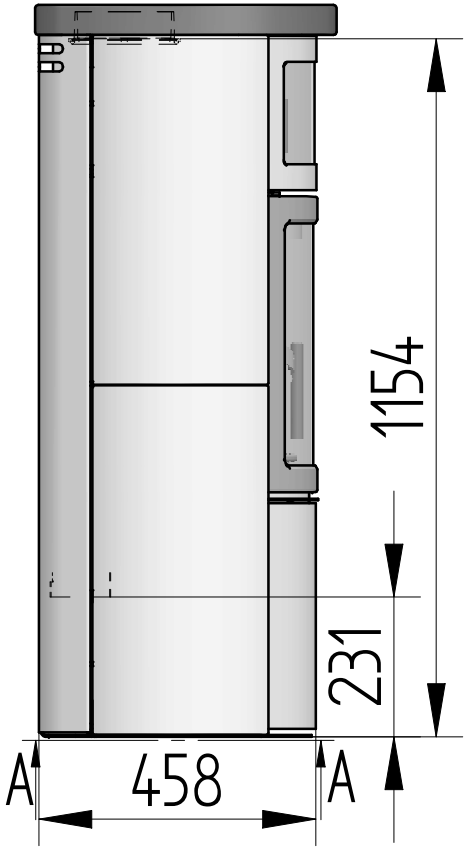

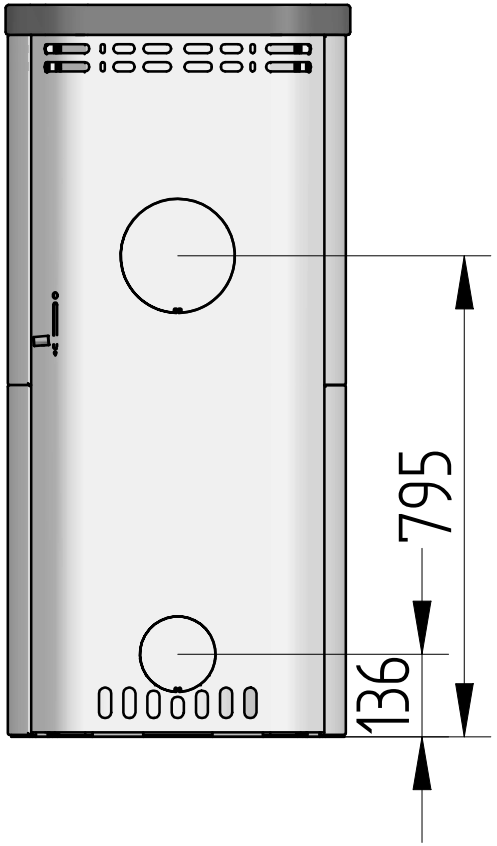

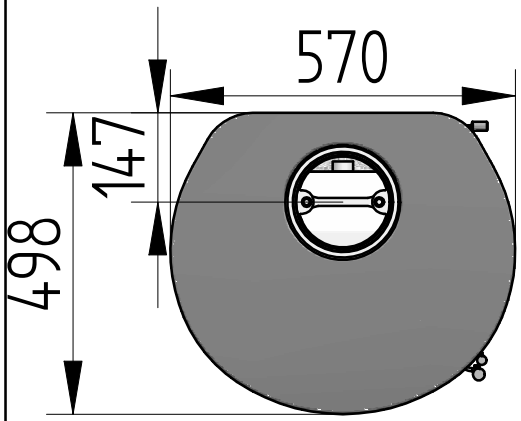

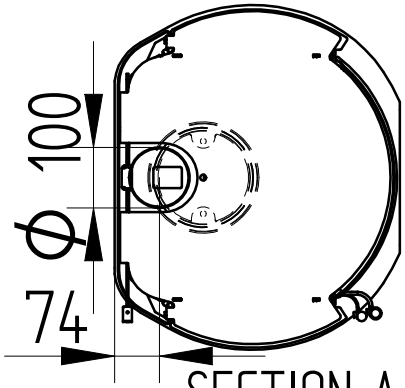

SECTION A–A

SELJORDVARMESERVICE AS
–spesialister på peis og klima
www.seljordvarme.no

365,2 kg Vægt	Areal	Materiale type		Bearbejdning	
Heta	Jupitervej 22 7620 Lemvig Tlf. 96630600 Fax 96630616	Bukke nummer Buk 1 Buk 2 Skære nummer		Sidst opdateret	24-04-2013
				Teg	29-11-2011
				Godk.	
				Teg type	
Scan-line 520 bageovn fedtsten		Valseindstilling	1 / 2	Mål uden tolerancer efter DS/ISO 2768-1-m	
		Valsetryk		Solid Edge 8035-0004-20 måltgn.dft 8035-0004-20.asm	8035-0004-20