ZEN 102

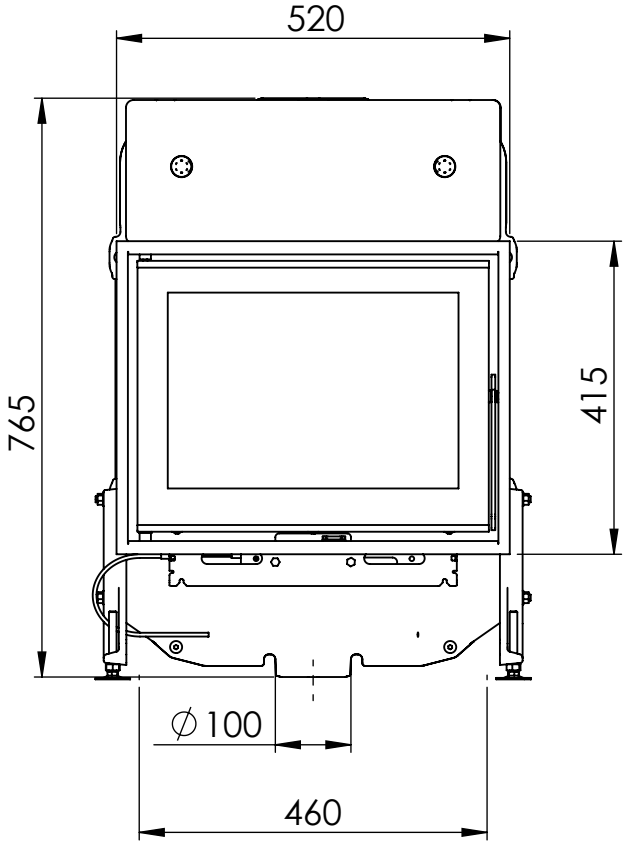
520
765
415
∅100
460

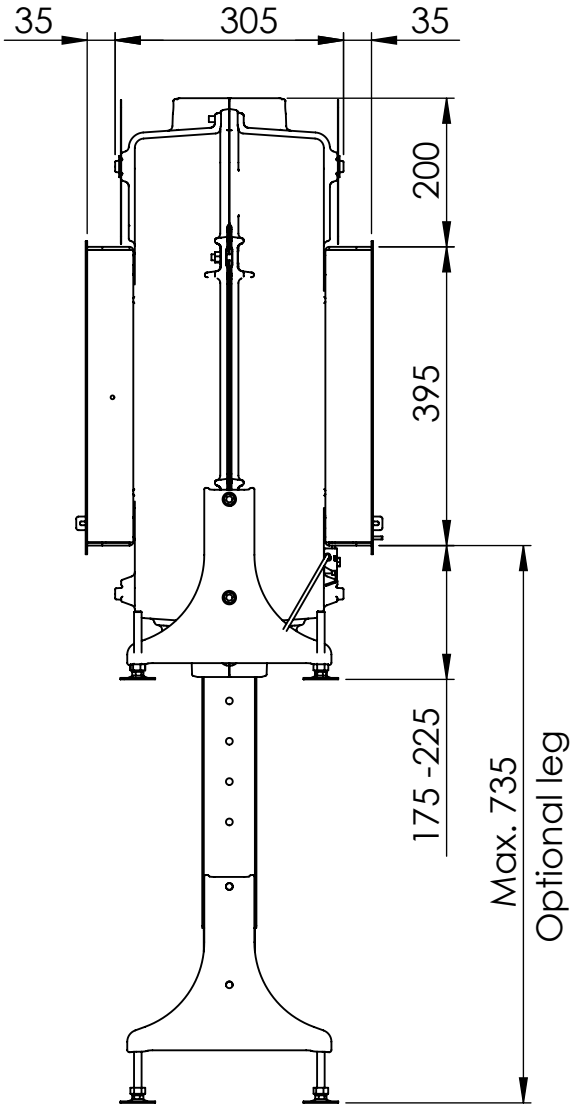
35
305
35
200
395
175 -225
Max. 735
Optional leg

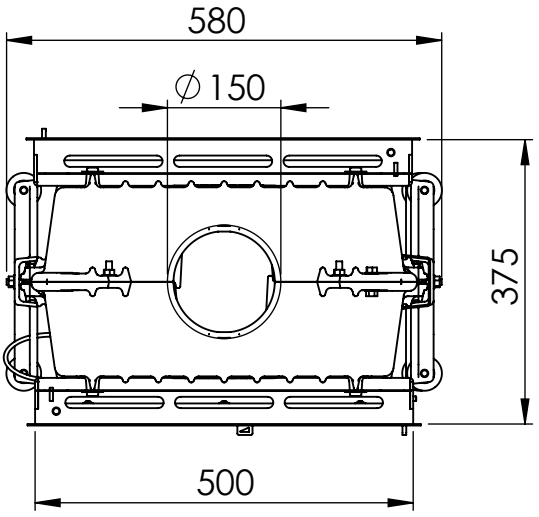
580
∅150
375
500